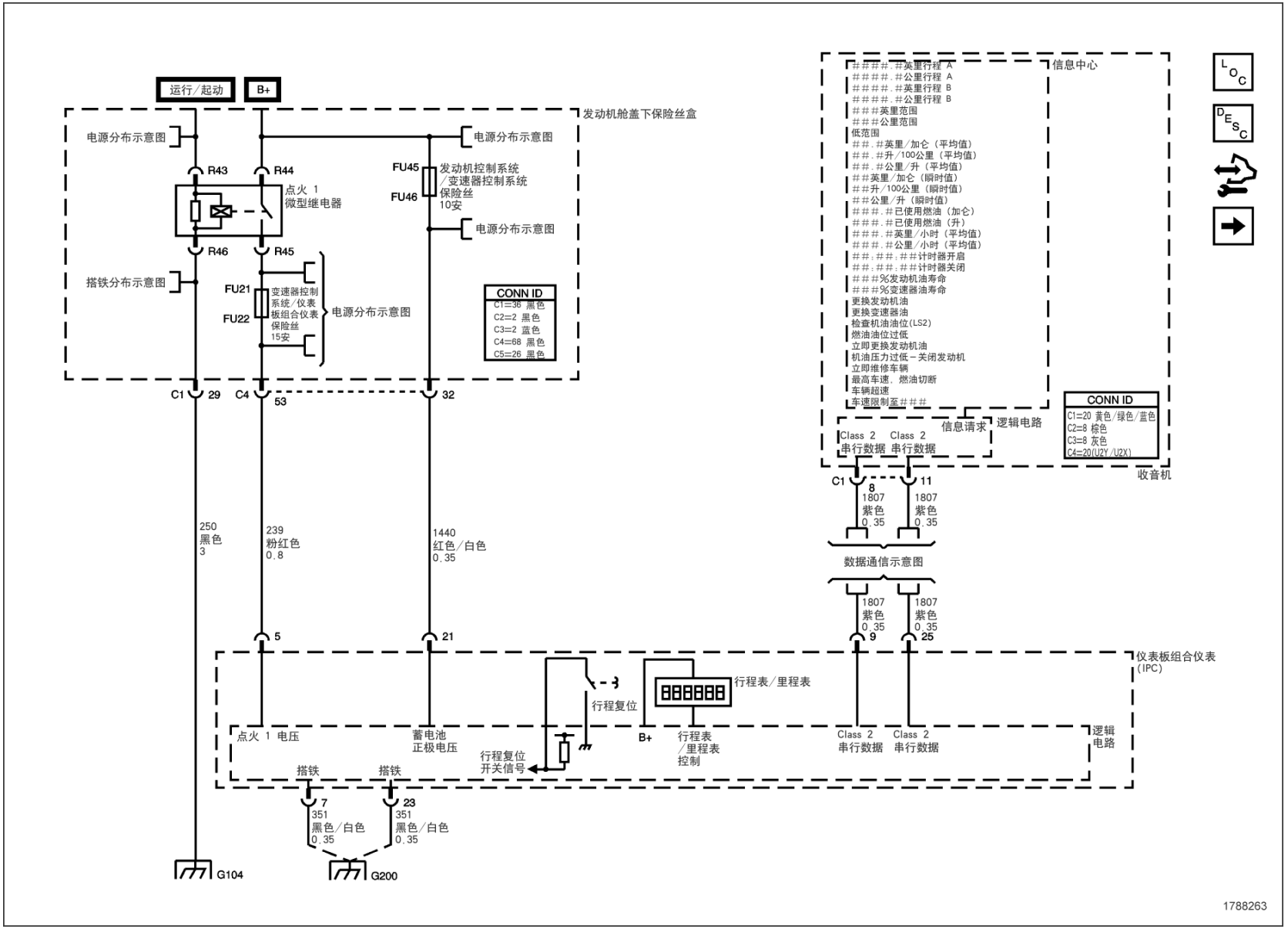
运行/起动
B+
发动机舱盖下保险丝盒
电源分布示意图
电源分布示意图
R43
R44
点火 1
微型继电器
FU45
FU46
发动机控制系统
/变速器控制系统
保险丝
10安
电源分布示意图
R46
R45
搭铁分布示意图
FU21
FU22
变速器控制
系统/仪表
板组合仪表
保险丝
15安
电源分布示意图
CONN ID
C1=36 黑色
C2=2 黑色
C3=2 蓝色
C4=68 黑色
C5=26 黑色
C1
29
C4
53
32
250
黑色
3
239
粉红色
0.8
1440
红色/白色
0.35
5
21
信息中心
####.#英里行程 A
####.#公里行程 A
####.#英里行程 B
####.#公里行程 B
###英里范围
###公里范围
低范围
##.#英里/加仑（平均值）
##.#升/100公里（平均值）
##.#公里/升（平均值）
##英里/加仑（瞬时值）
##升/100公里（瞬时值）
##公里/升（瞬时值）
###.#已使用燃油（加仑）
###.#已使用燃油（升）
###.#英里/小时（平均值）
###.#公里/小时（平均值）
##:##:##计时器开启
##:##:##计时器关闭
###%发动机油寿命
###%变速器油寿命
更换发动机油
更换变速器油
检查机油油位(LS2)
燃油油位过低
立即更换发动机油
机油压力过低－关闭发动机
立即维修车辆
最高车速，燃油切断
车辆超速
车速限制至###
信息请求
逻辑电路
Class 2
串行数据
Class 2
串行数据
CONN ID
C1=20 黄色/绿色/蓝色
C2=8 棕色
C3=8 灰色
C4=20(U2Y/U2X)
收音机
C1
8
11
1807
紫色
0.35
1807
紫色
0.35
数据通信示意图
1807
紫色
0.35
1807
紫色
0.35
9
25
仪表板组合仪表
(IPC)
行程表/里程表
行程复位
点火 1 电压
蓄电池
正极电压
行程复位
开关信号
B+
行程表
/里程表
控制
Class 2
串行数据
Class 2
串行数据
逻辑
电路
搭铁
搭铁
7
351
黑色/白色
0.35
23
351
黑色/白色
0.35
G104
G200
LOC
DESC
1788263